BDC 百德嘉
人性卫浴 • 服务到家

连体座便器

H3311483/4

产品规格：

型号	H3311483	H3311484
尺寸	L650xW360xH750mm	
冲水方式	喷射虹吸式、地排	
冲水量	3/4.5L	
用水效率等级	2级	
最小坑距	300mm	400mm
包括配件	缓降盖板、水箱配件、水箱盖板、密封法兰	
备注	本品只提供白色	

产品尺寸图：(单位:毫米)

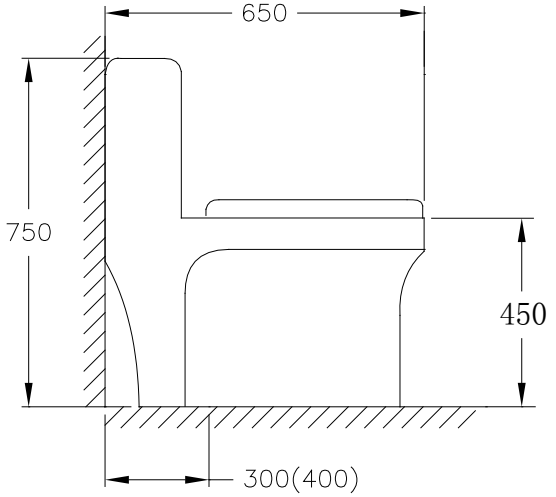

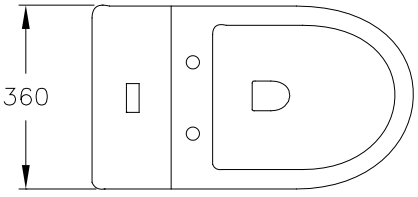

百德嘉卫浴保留随时变更图中标示尺寸的权利,无需另行通知。