BDC 百德嘉
人性卫浴 • 服务到家

独立式浴缸

H842035

产品规格：

型号	H842035
尺寸	1800 x 900 x 650 mm
材料	高强度压克力
安装方式	独立式
功能配置	标准配件:防臭去水器(带1米排水管) 可选配件:H244108落地浴缸龙头
排水	建议排污管径Φ50mm
备注	
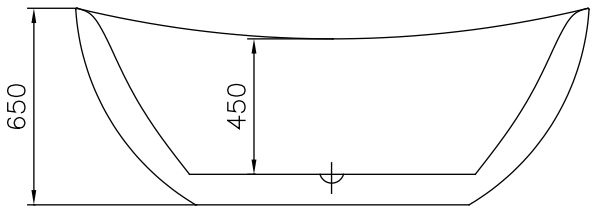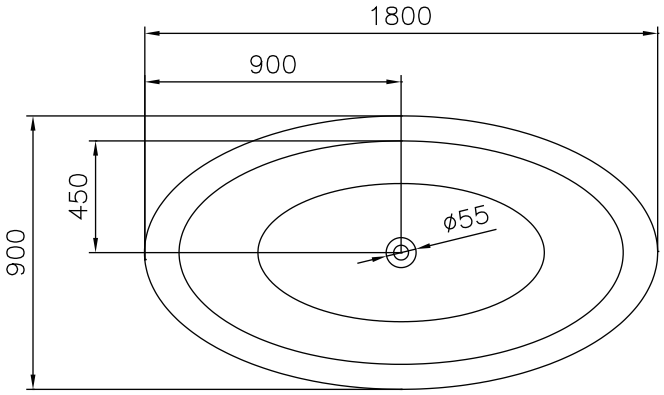
产品尺寸图：(单位:毫米)