BDC 百德嘉
人性卫浴 • 服务到家

浴室柜

H51A293

产品规格：

H51A293浴柜组合，包含以下产品

型 号	名 称	尺 寸	描 述	备 注
H52A293	主柜	870*480*619	胡桃木+亮光白+亮光黄	
H54A293	镜柜	840*130*600	亮光白	
H317072	盆	900*480*180	陶瓷盆（白色）	配单孔龙头
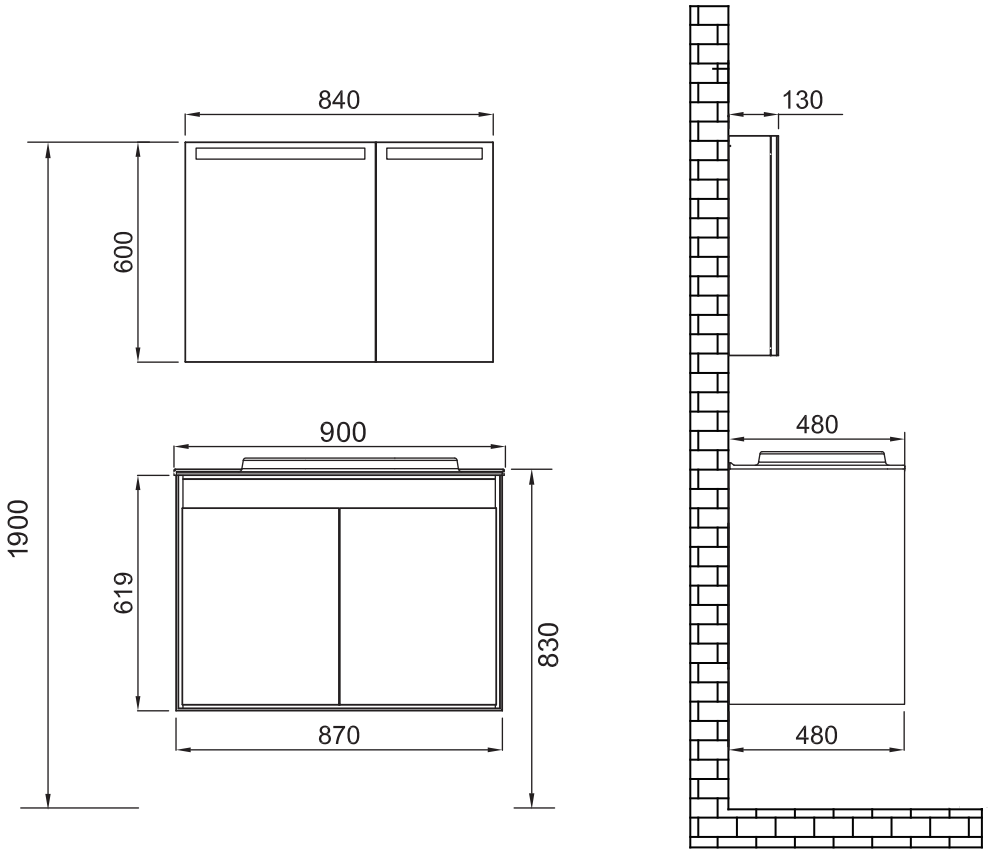
产品尺寸图：(单位:毫米)