BDC 百德嘉
人性卫浴 • 服务到家

独立式浴缸

H872103

产品规格：

型号	H872103
尺寸	1700 x 790 x 760 mm
材料	高强度压克力
安装方式	独立式
功能配置	标准配件:防臭去水器(带1米排水管) 可选配件:镀铬脚
排水	建议排污管径φ50mm
备注	
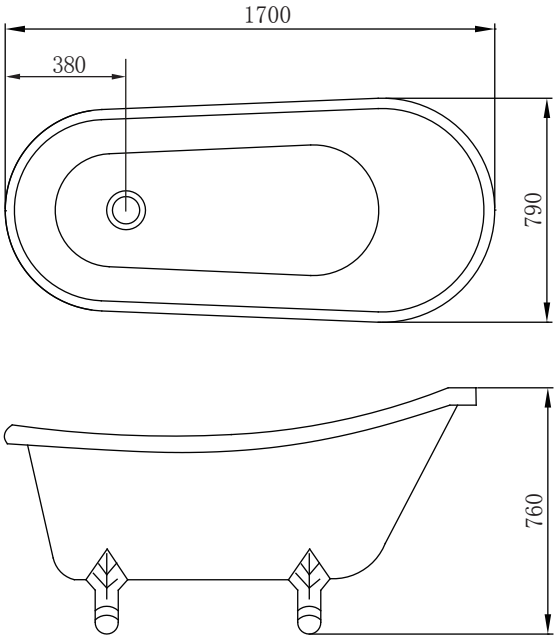
产品尺寸图：(单位:毫米)